PL. No.
22-09-03-AE-210-P

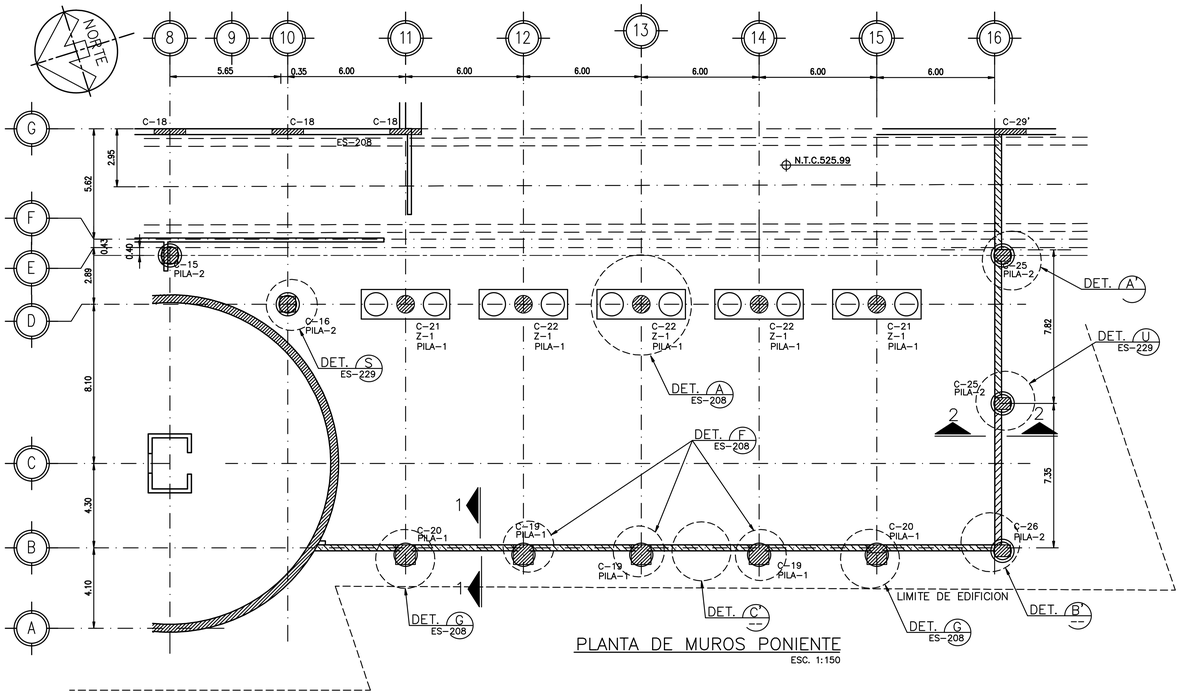

PLANTA DE MUROS PONIENTE
ESC. 1:150

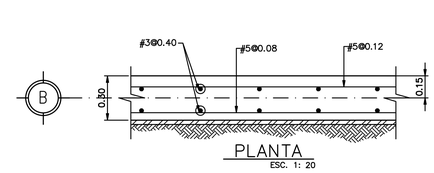

PLANTA
ESC. 1: 20

DETALLE " C' "
ESC. 1:20

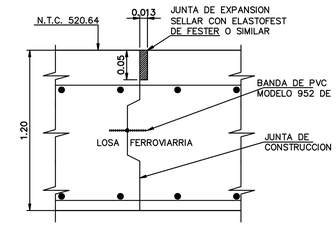

DETALLE DE JUNTA
JUNTA DE CONSTRUCCION ESC. 1:SIN
ES-205-P

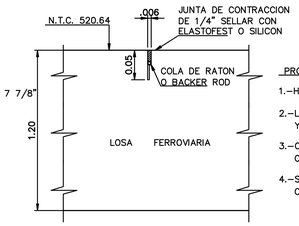

PROCEDIMIENTO :
1.-HACER CORTE CON DISCO
2.-LIMPIAR CON AGUA A PRESION Y DESPUES SE SOPLETEA
3.-COLOCAR COLA DE RATON O BACKER ROD
4.-SELLAR CON ELASTOFEST O SILICON

DETALLE DE JUNTA
JUNTA DE CONTRACCION ESC. 1:SIN
ES-205-P

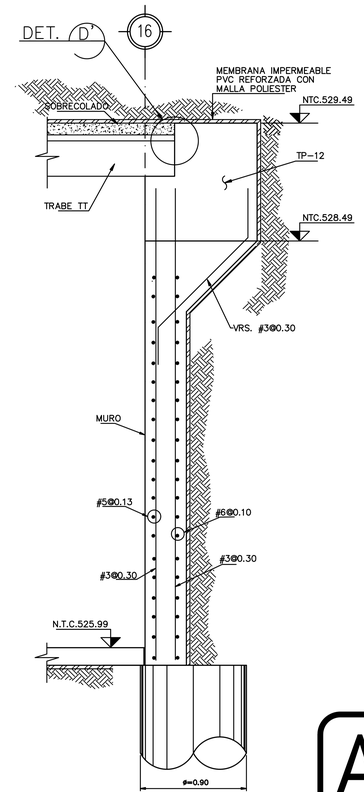

SECCION "2-2"
ESC. 1: 25

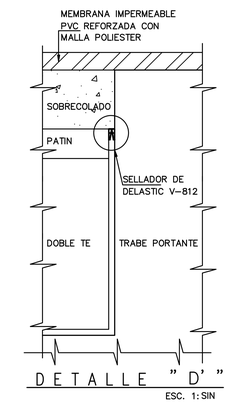

DETALLE " D' "
ESC. 1: SIN

NOMENCLATURA

NPT: NIVEL PISO TERMINADO
NTC: NIVEL TOPE DE CONCRETO
NDC: NIVEL DESPLANTE DE CIMENTACION

SIMBOLOGIA

MURO COLADO EN SITIO

MEMBRANA IMPERMEABLE

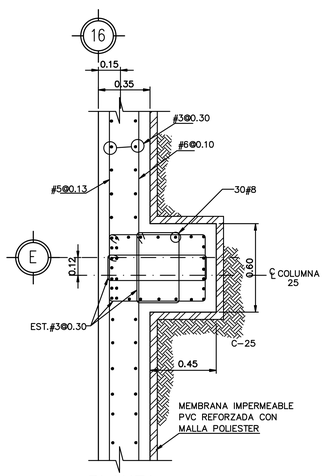

PLANTA
DETALLE " A' "
(TIPO) ESC. 1:20

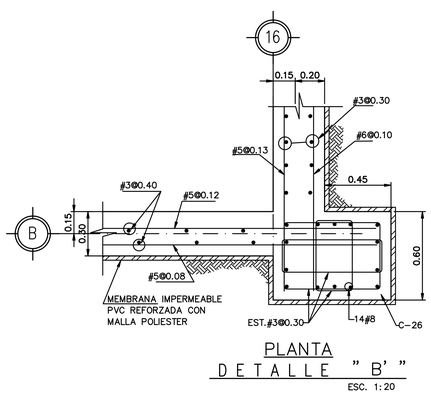

PLANTA
DETALLE " B' "
ESC. 1:20

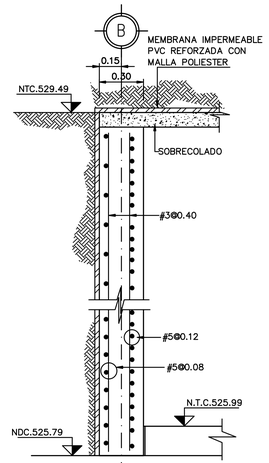

SECCION "1-1"
ESC. 1: 20

NOTAS GENERALES

1.- ACOTACIONES EN METROS
2.- NIVELES INDICADOS EN METROS.
3.- EMPLEAR CONCRETO DOSIFICADO EN PLANTA, T.M.A.=1.9cm. f'c=250Kg/cm2.
4.- EMPLEAR CONCRETO DOSIFICADO EN PLANTA, T.M.A.=1.9cm. f'c=450Kg/cm2. PARA LAS COLUMNAS C-1, C-19, C-22, C-23 Y C-24.
5.- EL REVENIMIENTO MAXIMO DEL CONCRETO DEBERA SER DE 5 A 10 cm.
6.- LA TEMPERATURA DEL AMBIENTE AL MOMENTO DEL COLADO DEBERA SER MAYOR A 7°C.
7.- EN TODAS LAS ESQUINAS EXPUESTAS DEBERAN USARSE CHAFLANES DE 5 X 5 cm.
8.- EN CASO DE QUE EL CONTRATISTA REQUIERA DE USAR ADITIVOS PARA EL CONCRETO DEBERA JUSTIFICAR OPORTUNAMENTE LA CALIDAD Y DOSIFICACION DE ESTOS PRODUCTOS, PRESENTANDO AL RESIDENTE LAS PRUEBAS SATISFACTORIAS DE SU EMPLEO CON LOS AGREGADOS Y EL CEMENTO QUE SE VAYAN A EMPLEAR.
9.- EMPLEAR ACERO DE REFUERZO CON fy=4200 Kg/cm2. QUE CUMPLA CON LA NORMA ASTM A-615.
10.- LOS TRASLAPES DE LAS VARILLAS EN CASO DE REQUERIRSE DEBERAN SER DE 40 ø DE LA VARILLA EN CUESTION.
11.- EN LAS CANTIDADES DE OBRA NO SE INCLUYEN TRASLAPES NI DESPERDICIOS.
12.- CAPACIDAD DEL SUELO = 2.3 kg/cm2
13.- EN PERFORACION PARA PILAS PROFUNDIZAR HASTA EL ESTRATO RESISTENTE CUANDO MENOS UNA VEZ EL DIAMETRO DE LA PILA
14.- EL RELLENO EN LOS MUROS PERIMETRALES SE HARA DESPUES DE COLADA LA LOSA NIVEL CALLE
15.- LOS RECUBRIMIENTOS DE CONCRETO SERAN DE ACUERDO AL ACI 318, ULTIMA EDICION.

AS-BUILT

PLANOS DE REFERENCIA

No. DE PLANO	DESCRIPCION
22-04-03-ES-206-P-	PLANTA DE CIMENTACION
22-04-03-ES-205-P-	PLANTA DE CIMENTACION NIVEL ANDEN Y LOSA FERROVIARIA

REVISIONES

No.		REVISO	APROBO	APROBO CLIENTE	FECHA
B	SE AGREGARON SECCIONES, DETALLES Y NOTAS GENERALES				7/FEB/05
0	REVISION GENERAL				01/ABR/05
1	SE RELOCALIZA EL EJE 9				07/ABR/05
2	SE MODIFICAN SECCIONES 2 Y 3, SE AGREGAN COLUMNAS No.17				07/MAY/05
	SE ORIENTA NORTE				
3	SE CAMBIARON MARCAS DE COLUMNAS				15/JUN/05
4	SE MODIFICO POR CAMBIO EN EL PROYECTO				15/MAY/06
5	SE AGREGARON DET. DE JUNTAS DE CONSTRUCCION Y CONTRACCION				09/AGO/06
6	EDICION DE PLANOS AS-BUILT				2/OCT/07

REVISION CRUZADA

ELECTRO-MECANICO	ARQUITECTURA	CIVIL	OPERACIONES

Gutiérrez Ingenieros, S.A. de C.V.
SUPERVISION ○ ESTUDIOS ○ PROYECTOS

Calle Sn Ignacio No. 123
Col. Priv. Sta. Maria
Monterrey, N.L., Mexico

Tels. 335-5829 335-4302
335-5188 335-4348

ESTE PLANO Y TODA LA INFORMACION CONTENIDA EN EL MISMO ES PROPIEDAD DEL S.T.C. METRORREY Y NO PODRA SER REPRODUCIDA CON NINGUN SISTEMA MECANICO, MAGNETICO O ELECTRONICO SIN PREVIA AUTORIZACION ESCRITA

APROBADO PARA CONSTRUCCION

COMPAÑIA DISEÑADORA	
REVISO	P.R.H.
APROBO	L.G.E.S.
FECHA	25-OCT-07
METRORREY	
REVISO	
APROBO	
FECHA	

GOBIERNO DEL ESTADO DE NUEVO LEON

metrorrey

METRORREY

	POR	FECHA
DIBUJO:	A.O.C.	07 FEB 05
DISEÑO:		07 FEB 05
REVISO:	O.G.G.	07 FEB 05
APROBO:	C.G.G.	07 FEB 05
ESCALA : INDICADA	ACOTACIONES : METROS	

TITULO : ESTACION REGINA
CORTES Y DETALLES MUROS
NIVEL VESTIBULO PONIENTE

No. DE PLANO	REVISION
22-09-03-ES-210-P	6